ფარი DB-1

ქალაქის ქსელი. შტეფსელები, განათება,
ვენტილაცია და გათბობა-გაგრილება

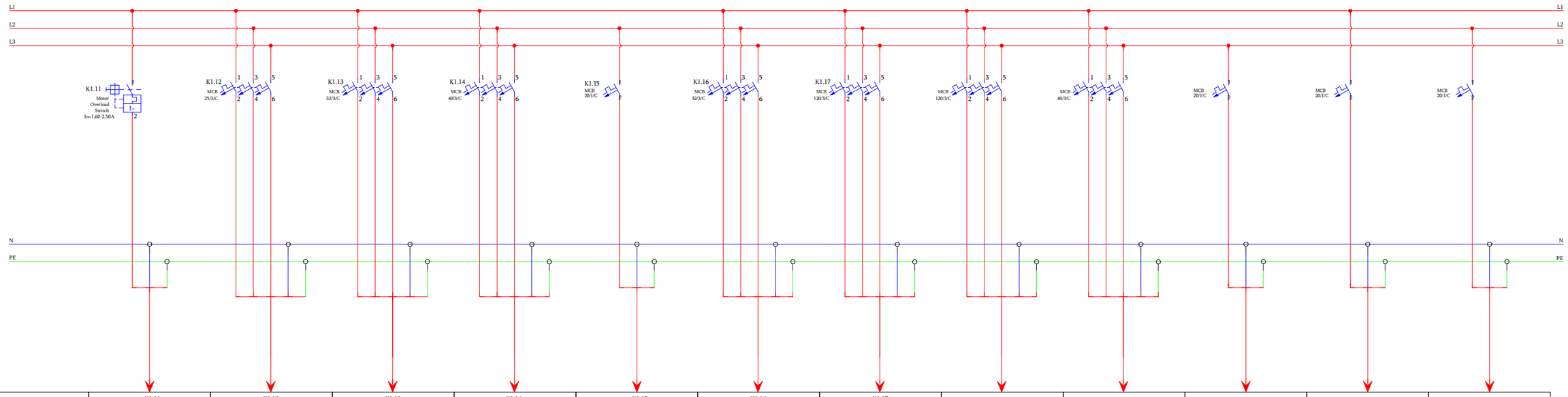

მარკირება	K1.11	K1.12	K1.13	K1.14	K1.15	K1.16	K1.17					
ტიპი	NYM 3X1,5mm²	NYM 5X4,0mm²	NYM 5X6,0mm²	NYM 5X10,0mm²	NYM 3X2,5mm²	NYM 5X4,0mm²	NYM 5X35,0mm²					
სიმძლავრე კვტ	0,50	4,00	6,00	9,00	2,10	3,60	45,00					
დენი ა	2,17	7,61	5,70	17,00	9,13	6,80	85,56					
ელ. მოიმხმარებლის დასახელება	რეკუპირატორი	ელექტრო ტენი	საპერო თბური ფარდა	საპერო თბური ფარდა	კონდიციონერის გარე ბლოკი	კონდიციონერის გარე ბლოკი	ჩილერი	რეზერვი	რეზერვი	რეზერვი	რეზერვი	რეზერვი